CJ-CA431 型条形连接器
CJ-CA431 Bar Connector

间距（space）:6.0mm

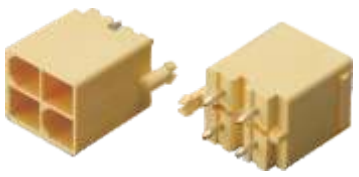

技术参数（ SPECIFICATIONS ）

适用线规（Applicable wires）：
CH99插簧适用线规：AWG#18~AWG#14
CH99B插簧适用线规：（AWG#20+AWG#20）、（AWG#20+AWG#18）
（AWG#20+AWG#16）、（AWG#18+AWG#18）
CH99-1插簧适用线规：AWG#18~AWG#14
CH99-2插簧适用线规：AWG#22~AWG#18
温度范围（Temperature range）：-25℃~85℃
额定电压（Voltage rating）：250V AC/DC
额定电流（Current rating）：15A
接触电阻（Contact resistance）：≤0.02Ω
绝缘电阻（Insulation resistance）：≥1000MΩ
耐压（Withstand voltage）：2200V AC/minute

端子 TERMINAL

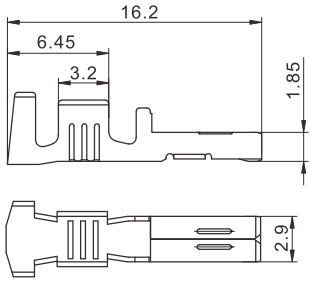

型号 Type	适用导线范围 Wire Range		导线外径 Wire ins.Dis
	mm^2	AWG#	
CH99B	0.83 ~ 2.0	18 ~ 14	2.05 ~ 2.6
CH99B-1	0.33 ~ 0.83	22 ~ 18	1.6 ~ 2.05
材质・表面处理 Material and Finish			
磷青铜 镀锡 Phos・bronze Tin・Plated			

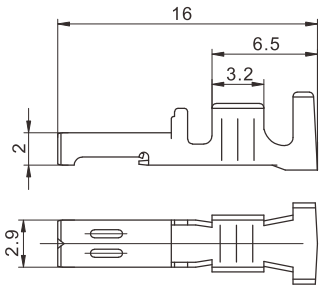

型号 Type	适用导线范围 Wire Range		导线外径 Wire ins.Dis
	mm^2	AWG#	
CH99	0.83 ~ 2.0	18 ~ 14	2.05 ~ 2.6
CH99-1	0.5+0.5~0.5+1.3	(20+20)、(20+18)、(20+16)、(18+18)	1.8+1.8~1.8+2.35
材质・表面处理 Material and Finish			
磷青铜 镀锡 Phos・bronze Tin・Plated			

阴连接器 HOUSING

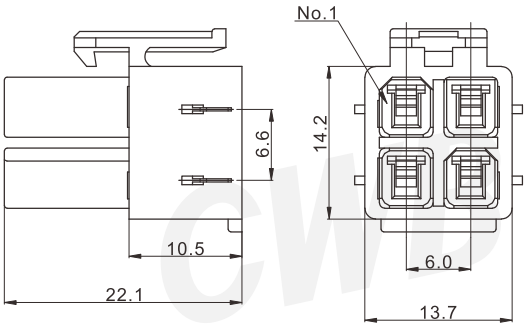

线数 Poles	型号 Type
4	CY386
材质・表面处理 Material and Finish	PC/PET UL94V-0

CJ–CA431 型条形连接器
CJ–CA431 Bar Connector

间距（space）:6.0mm

锁紧片 LOCK PLATE

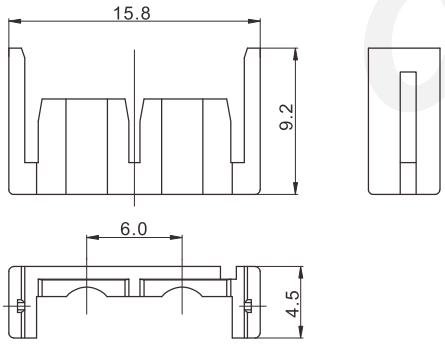

线数 Poles	型号 Type
2	CYS386
材质・表面处理 Material and Finish	PA66 UL94V–0

阳连接器 HEADER

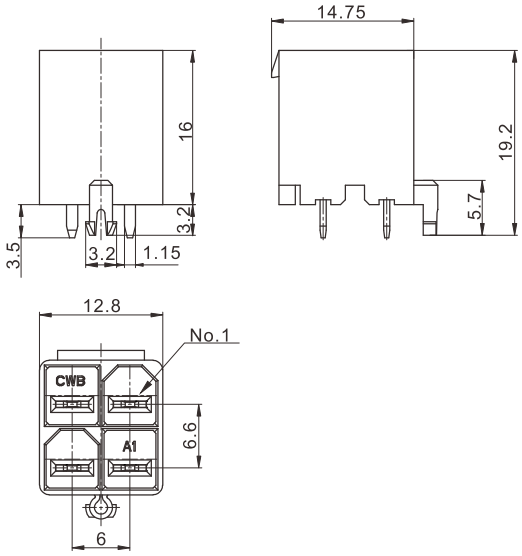

线数 Poles	型号 Type
4	CJ–CA431
材质・表面处理 Material and Finish 黄铜 镀锡 Brass Tin・Plated	PA66 UL94V–0

安装尺寸 MOUNTING MEASUREMENT

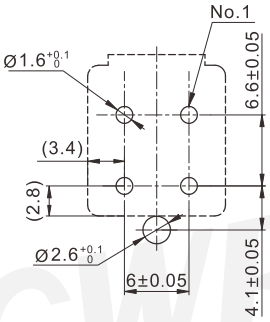

PCB Layout

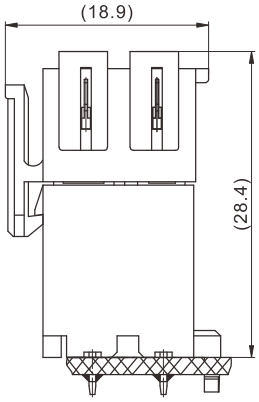

Assembly View (DIM FYI)